Vielen Dank, dass Sie sich für dieses Produkt aus unserem Hause entschieden haben.
Allzeit gute Fahrt wünscht Ihnen Ihr KEDO-Team

Artikel-Nr.: 41934

SR500 - Bremsen-Umbau-Set für 320er Bremsscheibe und 2-Kolben-Bremszange

Da es sich um sicherheitsrelevante Bauteile handelt, sollte die Montage im Zweifel von geschultem Fachpersonal vorgenommen werden!
As these are safety-relevant components, installation should be carried out by trained specialists if in doubt!

Set:

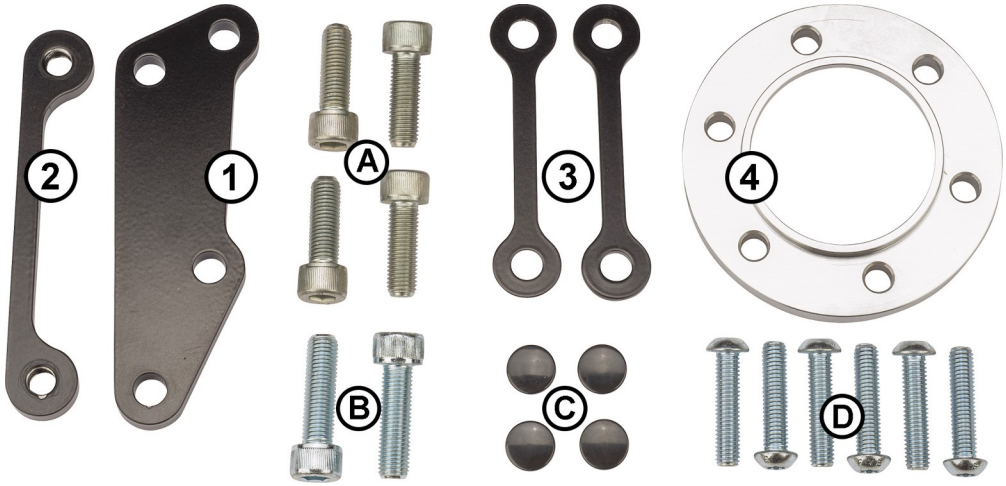

Montage / Assembly:

STEP 1

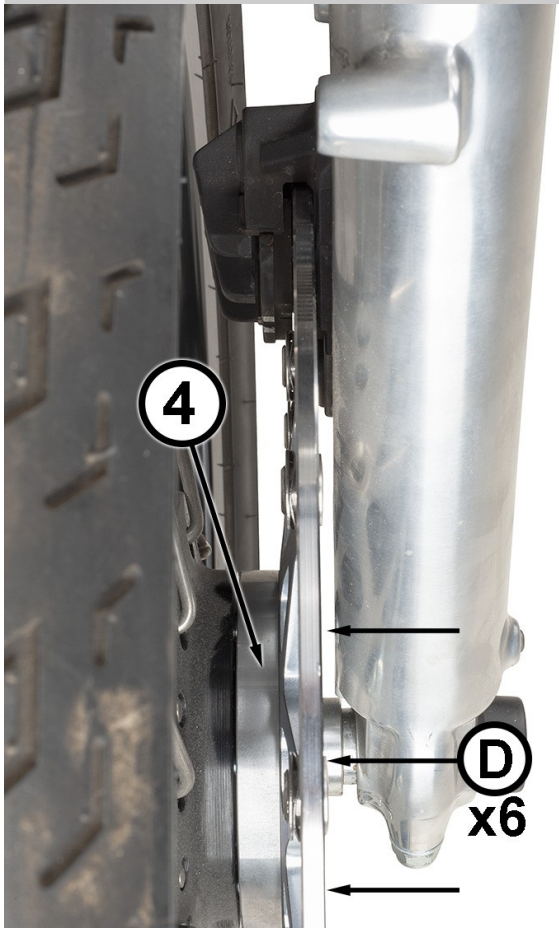

DE Die Bremsscheibe zusammen mit dem Distanzring **(4)** auf der Radnabe montieren.
Hierfür die sechs Schrauben **(D)** verwenden und dabei auf das vollflächigen Anliegen auf der Radnabe achten.
Sollte das nicht möglich sein muss die Zentrierung an der Radnabe leicht nachgearbeitet werden.

Wir empfehlen hierbei eine flüssige Schraubensicherung zu benutzen.

EN Fit the brake disk together with the spacer ring **(4)** on the wheel hub.
To do this, use the six screws **(D)** and ensure that they are fully seated on the wheel hub.
If this is not possible, the centering on the wheel hub must be slightly reworked.

We recommend using liquid threadlocker for this.

Alle Angaben nach bestem Wissen und Gewissen, jedoch ohne Gewähr. - All information to the best of our knowledge and belief, but without guarantee.

STEP 2

DE Das Vorderrad in die Gabel einsetzen und gemäß Handbuch montieren.

EN Insert the front wheel into the fork and mount it according to the manual.

STEP 3

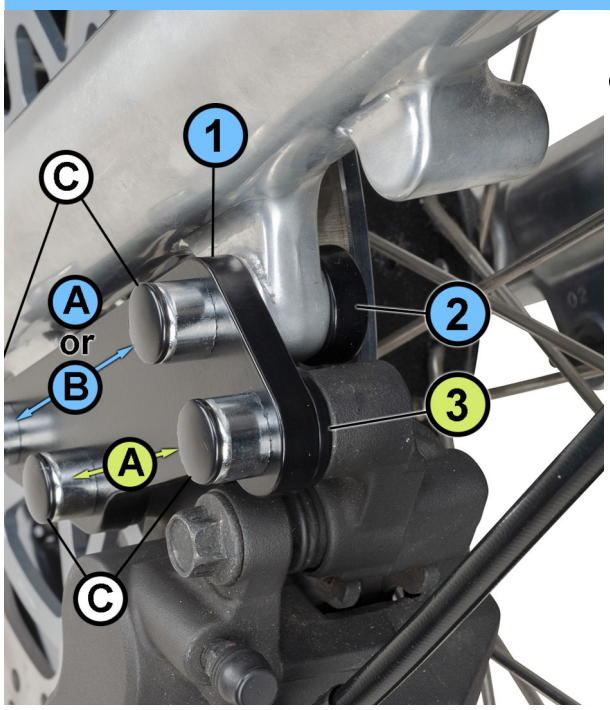

DE Die Bremszangen-Adapterplatte **(1)** wird an den Bremszangen-Aufnahmepunkten an der Gabel verschraubt. Hierbei wird der „Gewindeknochen“ **(2)** als Gegenhalter verwendet.
Es ist zwingend darauf zu achten, dass die Schrauben alle Gewindegänge des „Gewindeknochens“ nutzen, dafür stehen 2 Schrauben **(A)** oder **(B)** in verschiedenen Längen zur Verfügung.

Wir empfehlen hierbei eine flüssige Schraubensicherung zu benutzen.

EN The brake caliper adapter plate (1) is bolted to the brake caliper mounting points on the fork. The “threaded bone” (2) is used as a counterholder.
It is essential to ensure that the screws use all the threads of the “threaded bone”; 2 screws (A) or (B) in different lengths are available for this purpose.

We recommend using liquid threadlocker for this.

STEP 4

DE Die Bremszange auf die Bremsscheibe setzen und unter die bereits montierte Adapterplatte **(1)** schieben.
Der sich ergebende Abstand zwischen Bremszange und Adapterplatte **(1)** muss mit einem der beiden „Abstandsknochen“ **(3)** ausgeglichen werden. Es ist darauf zu achten, dass der Bremssattel mittig zur Bremsscheibe ausgerichtet ist. Die beiden „Abstandsknochen“ **(3)** sind unterschiedlich dick (1mm bzw. 3mm). Die Verschraubung erfolgt mit den Schrauben **(A)**. Anschließend können die Innensechkantschrauben mit den Abdeckkappen **(C)** versehen werden.

Wir empfehlen hierbei eine flüssige Schraubensicherung zu benutzen.

EN Place the brake caliper on the brake disk and slide it under the already fitted adapter plate **(1)**.
The resulting distance between the brake caliper and the adapter plate **(1)** must be compensated for with one of the two “spacer bones” **(3)**. Ensure that the brake caliper is centered in relation to the brake disc. The two “spacer bones” **(3)** are of different thicknesses (1mm or 3mm). The bolts **(A)** are used for the screw connection. The Allen screws can then be fitted with the cover caps **(C)**.

We recommend using a liquid threadlocker for this.

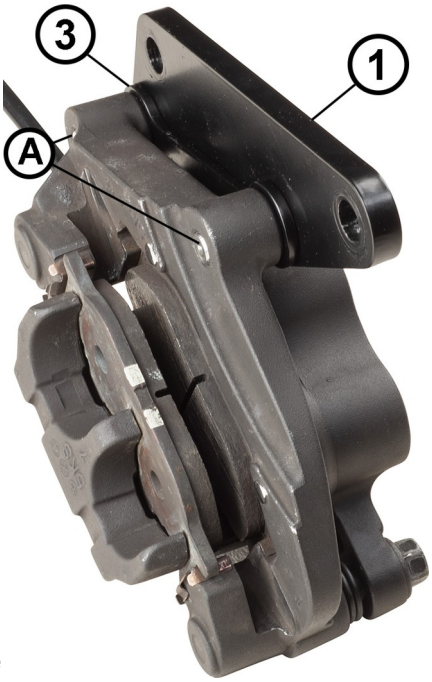

Alle Angaben nach bestem Wissen und Gewissen, jedoch ohne Gewähr. - All information to the best of our knowledge and belief, but without guarantee.